Podmiot odpowiedzialny/ Responsible entity/ Zuständige Stelle/ Entité responsable/ Entitatea responsabilă:
ORNO-LOGISTIC Sp. z o.o.
ul. Rolników 437, 44-141 Gliwice, POLAND
tel. (+48) 32 43 43 110, www.virone.pl

Model: FL-12, FL-13, FL-19, FL-20

PL | NIVALIS LED Zestaw naświetlaczy ze statywem i przewodem
EN | NIVALIS LED Set of floodlights with a tripod and cord
DE | NIVALIS LED Flutlichtanlage mit Stativ und Kabel
FR | NIVALIS LED Kit de projecteurs avec trépied et câble d'alimentation
RO | NIVALIS LED Set de proiectoare cu trepied și cablu de alimentare

10/2026

ZASTOSOWANE OZNACZENIA/ APPLIED MARKINGS/ VERWENDETE BEZEICHNUNGEN/ DÉSIGNATIONS UTILISÉES/ SIMBOLE UTILIZATE

P1	P2	P3	P4
			
P5	**P6**	**P7**	**P8**
			
P9	**P10**	**P11**	**P12**
			
P13	**P14**	**P15**	**P16**
			
P17	**P18**	**P19**	**P20**
		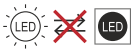	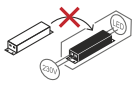

WYMIARY STATYWU/ TRIPOD DIMENSIONS/ ABMESSUNGEN DES STATIVS/ DIMENSIONS DU TRÉPIED/ DIMENSIUNI TREPIED

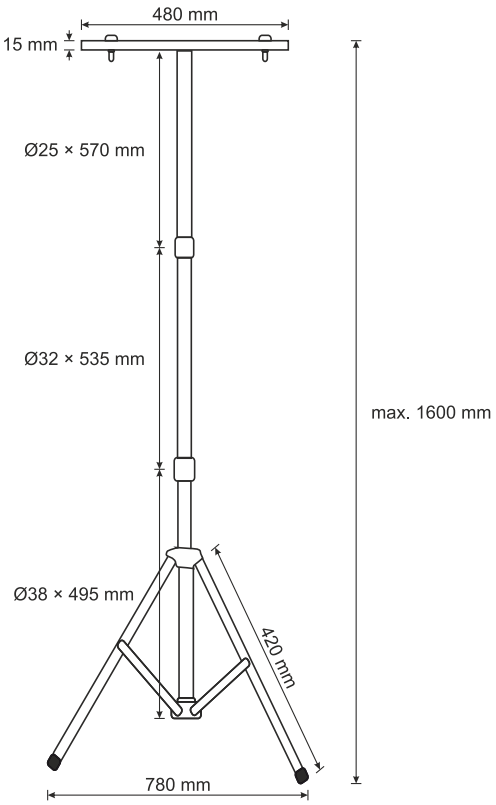

DANE TECHNICZNE/ TECHNICAL DATA/ TECHNISCHE DATEN/ CARACTÉRISTIQUES TECHNIQUES/ DATE TEHNICE

Napięcie nominalne	**Nominal voltage**	**Nennspannung**	**Tension nominale**	**Tensiune nominală**	230 V~, 50 Hz
Źródło światła	**Light source**	**Lichtquelle**	**Source de lumière**	**Sursă de lumină**	LED, niewymienne LED, non-replaceable LED, nicht austauschbare LED, non remplaçable LED, nereînlocuibilă
Temperatura barwowa	**Color temperature**	**Farbtemperatur**	**Température de couleur**	**Temperatură de culoare**	4000 K
Barwa światła (oznaczenie)	**Light color (designation)**	**Lichtfarbe (Bezeichnung)**	**Teinte de couleur (désignation)**	**Culoarea luminii (indicație)**	neutralna biel neutral white Neutralweiß blanc neutre alb neutru
Wskaźnik oddawania barw Ra/CRI	**Color rendering index Ra/CRI**	**Farbwiedergabeindex Ra/CRI**	**Indice de rendu des couleurs Ra/CRI**	**Indice de redare a culorilor Ra/CRI**	>80
Trwałość L70/B50	**Lifespan L70/B50**	**Lebensdauer L70/B50**	**Durée de vie L70/B50**	**Durată de viață L70/B50**	35 000 h
Liczba cykli włączeniowych	**Number of switching cycles**	**Anzahl der Schaltzyklen**	**Nombre de cycles de commutation**	**Număr de cicluri de pornire**	15 000
Klasa IK (odporność na uderzenia)	**Impact protection IK (shock resistance)**	**Schutzklasse IK (Stoßfestigkeitsgrad)**	**Indice de protec. IK (résist. aux chocs)**	**Clasă IK (rezistență la impact)**	IK04
Stopień ochrony IP	**Ingress protection IP**	**Schutzart IP**	**Indice de protection IP**	**Indicele de protecție IP**	IP65
Temperatura pracy	**Working temperature**	**Arbeitstemperatur**	**Température de travail**	**Temperatură de funcționare**	-25°C - +45°C
Materiał korpusu	**Body material**	**Gehäusematerial**	**Matériau du corps**	**Materialul carcasei**	aluminium aluminum Aluminium aluminium aluminiu
Materiał klosza	**Diffuser material**	**Lampenschirmmaterial**	**Matériau du diffuseur**	**Materialul difuzorului**	szkło strukturalne textured glass Strukturglas verre structuré sticlă structurată
Materiał statywu	**Tripod material**	**Stativmaterial**	**Matériau du trépied**	**Materialul stativului**	stal/ steel/ Stahl/ acier/ oțel

Model	Moc Power Leistung Puissance Putere	Strumień świetlny Luminous flux Lichtstrom Flux lumineux Flux luminos	Wymiary (zestaw) Dimensions (set) Abmessungen (Set) Dimensions (ensemble) Dimensiuni (set)	Wymiary (naświetlacz) Dimensions (floodlight) Abmessungen (Scheinwerfer) Dimensions (Projecteur) Dimensiuni (Proiector)	Waga netto Net weight Nettogewicht Net poids Greutate netă	Nazwa źródła światła Light source name Name der Lichtquelle Nom de la source lumineuse Denumirea sursei de lumină
FL-12	2 × 50 W	2 × 4000 lm	780 × 1600 × 780 mm	170 × 25 × 164 mm	2,98 kg	FL-17-4
FL-13	2 × 100 W	2 × 8000 lm		235 × 25 × 223 mm	3,52 kg	FL-18-4
FL-19	50 W	4000 lm		170 × 25 × 164 mm	2,52 kg	FL-17-4
FL-20	2 × 30 W	2 × 2400 lm		125 × 23 × 135 mm	2,74 kg	FL-16-4

Model	FL-12, FL-19	FL-13	FL-20	
Etykieta energetyczna Energy label Energielabel Étiquette énergétique Etichetă energetică				Ten produkt zawiera źródła światła o klasie efektywności energetycznej E. This product contains light sources of energy efficiency class E. Dieses Produkt enthält eine Lichtquelle der Energieeffizienzklasse E. Ce produit contient des sources lumineuses de classe d'efficacité énergétique E. Acest produs conține surse de lumină din clasa de eficiență energetică E.

PL

NIVALIS LED Zestaw naświetlaczy ze statywem i przewodem
Instrukcja obsługi

INFORMACJE DOTYCZĄCE BEZPIECZEŃSTWA

Ostrzeżenia i uwagi dotyczące bezpiecznego stosowania produktu.

1. Przed rozpoczęciem korzystania z urządzenia, zapoznaj się z niniejszą instrukcją obsługi oraz zachowaj ją na przyszłość.
2. Dokonanie samodzielnych napraw i modyfikacji skutkuje utratą gwarancji.
3. Urządzenie może być używane wyłącznie zgodnie z jego przeznaczeniem. Jakiekolwiek inne zastosowanie uznaje się za niebezpieczne.
4. Producent nie odpowiada za uszkodzenia mogące wyniknąć z nieprawidłowego montażu czy eksploatacji urządzenia.
5. Wszelkie czynności wykonuj przy odłączonym zasilaniu.
6. Nie zanurzaj urządzenia w wodzie i innych płynach.
7. Nie obsługuj urządzenia, gdy uszkodzona jest obudowa lub przewód.
8. Nie zakrywaj urządzenia. Zapewnij swobodny przepływ powietrza.
9. Nie dotykaj bezpośrednio ani pośrednio wewnętrznych elementów pracującego urządzenia - grozi porażeniem i/lub oparzeniem.
10. Produkt nierozbieralny. W przypadku uszkodzenia źródła światła nie nadaje się do naprawy.

WSKAZÓWKI DOTYCZĄCE SPOSOBU UTYLIZACJI

Każde gospodarstwo jest użytkownikiem sprzętu elektrycznego i elektronicznego, a co za tym idzie potencjalnym wytwórcą niebezpiecznego dla ludzi i środowiska odpadu, z tytułu obecności w sprzęcie niebezpiecznych substancji, mieszanin oraz części składowych. Z drugiej strony zużyty sprzęt to cenny materiał, z którego możemy odzyskać surowce takie jak miedź, cyna, szkło, żelazo i inne. Symbol przekreślonego kosza na śmieci umieszczany na sprzęcie, opakowaniu lub dokumentach do niego dołączonych wskazuje na konieczność selektywnego zbierania zużytego sprzętu elektrycznego i elektronicznego. Wyrobów tak oznaczonych, pod karą grzywny, nie można wyrzucać do zwykłych śmieci razem z innymi odpadami. Oznakowanie oznacza jednocześnie, że sprzęt został wprowadzony do obrotu po dniu 13 sierpnia 2005r. Obowiązkiem użytkownika jest przekazanie zużytego sprzętu do wyznaczonego punktu zbiórki w celu właściwego jego przetworzenia. Zużyty sprzęt może zostać również oddany do sprzedawcy, w przypadku zakupu nowego wyrobu w ilości nie większej niż nowy kupowany sprzęt tego samego rodzaju. Informacje o dostępnym systemie zbierania zużytego sprzętu elektrycznego można znaleźć w punkcie informacyjnym sklepu oraz w urzędzie miasta/gminy. Odpowiednie postępowanie ze zużytym sprzętem zapobiega negatywnym konsekwencjom dla środowiska naturalnego i ludzkiego zdrowia!

ZASTOSOWANE OZNACZENIA

P1. Maksymalna moc LED.
P2. Strumień świetlny.
P3. Stopień ochrony IP.
P4. Temperatura barwowa.
P5. Regulowany statyw.
P6. Długość przewodu zasilającego.
P7. Trwałość.
P8. Producent.
P9. Dodatkowa dokumentacja i/lub instrukcja obsługi.
P10. Wyrób zgodny z dyrektywami UE.
P11. Utylizacja zużytego sprzętu elektrycznego.
P12. Klasa ochrony I.
P13. Do użytku wewnątrz i na zewnątrz pomieszczeń.
P14. Uwaga wysokie napięcie.
P15. Natychmiast wymienić popękany lub uszkodzony klosz lub ekran, szybkę ochronną.
P16. Minimalna odległość jaką może mieć oprawa oświetleniowa od miejsc i obiektów oświetlanych.
P17. Zachowaj czystość.
P18. Symbol materiału do recyklingu (tektura falista + politereftalan etylenu).
P19. Niewymienne źródło światła LED.
P20. Niewymienny osprzęt sterujący.

OPIS WYROBU

Praktyczny i wszechstronny zestaw oświetleniowy przeznaczony do prac budowlanych, remontowych, warsztatowych oraz zastosowań tymczasowych na zewnątrz i wewnątrz pomieszczeń. Regulowany statyw zapewnia stabilne ustawienie i możliwość dopasowania wysokości oświetlenia do potrzeb użytkownika. Naświetlacz(e) generują intensywne, równomierne światło, skutecznie doświetlając miejsce pracy. Składana konstrukcja ułatwia transport, a solidne wykonanie gwarantuje trwałość w wymagających warunkach.

PRZEZNACZENIE

Zestaw przeznaczony jest do oświetlania zewnętrznych i wewnętrznych przestrzeni użytkowych, takich jak place budowy, parkingi, garaże, ciągi komunikacyjne oraz tereny wokół budynków. Zestaw przystosowany jest do mobilnego użytkowania dzięki stabilnemu statywowi. Całość sprawdzi się zarówno w instalacjach tymczasowych, jak i podczas prac wymagających przenośnego źródła światła.

INSTRUKCJA MONTAŻU

1. Wyreguluj dolną część trójnogu. Przed przejściem do kolejnych kroków upewnij się, że dolna część trójnogu jest w zablokowanej pozycji.
2. Zamontuj naświetlacz na pręcie montażowym. Upewnij się, że jest on odpowiednio zabezpieczony śrubami montażowymi (w zestawie).
3. Po zamontowaniu naświetlacza przymocuj pręt montażowy do stojaka. Upewnij się, że jest on odpowiednio zabezpieczony śrubami montażowymi. Nie dokręcaj śrub zbyt mocno.
4. Wysokość stojaka można regulować za pomocą śrub. Po poluzowaniu śruby można zwiększyć/zmniejszyć wysokość stojaka zgodnie z wymaganiami i po osiągnięciu żądanej pozycji dokręcić śruby.
5. Podłącz urządzenie do zasilania i sprawdź jego pracę.

DANE DOTYCZĄCE CZYSZCZENIA I KONSERWACJI

Przed przystąpieniem do czyszczenia lub prac konserwacyjnych należy odłączyć urządzenie od zasilania i odczekać, aż całkowicie ostygnie. Obudowę oraz klosz naświetlacza czyścić miękką, suchą lub lekko wilgotną ściereczką. Nie stosować rozpuszczalników, benzyny, alkoholu technicznego, środków ściernych ani agresywnych detergentów, które mogą uszkodzić powierzchnię urządzenia. W przypadku silniejszych zabrudzeń dopuszcza się użycie łagodnego detergentu rozcieńczonego w wodzie. Należy regularnie sprawdzać stan przewodów zasilających, uszczelek oraz elementów mocujących. Nie dopuszczać do gromadzenia się kurzu, liści lub innych zanieczyszczeń na obudowie, gdyż może to pogorszyć odprowadzanie ciepła.

SERWIS POSPRZEDAŻOWY

Jeśli pomimo staranności, z jaką zaprojektowaliśmy i wyprodukowaliśmy Twój produkt, nie działa on prawidłowo, skontaktuj się z naszymi technikami z zespołu obsługi posprzedażowej:
Doradca klienta detalicznego
Tel.: +48 (32) 43 43 110 wew. 109
e-mail: techniczny@orno.pl
Od poniedziałku do piątku w godzinach od 8:00 do 17:00.

KANAŁY KOMUNIKACJI ZWIĄZANE Z BEZPIECZEŃSTWEM

Wszelkie skargi i informacje związane z bezpieczeństwem wyrobu należy zgłaszać do producenta za pomocą strony internetowej: www.virone.pl.

DODATKOWE INFORMACJE

Z uwagi na fakt, że dane techniczne podlegają ciągłym modyfikacjom, Producent zastrzega sobie prawo do dokonywania zmian dotyczących charakterystyki wyrobu oraz wprowadzania innych rozwiązań konstrukcyjnych niepogarszających parametrów i walorów użytkowych produktu. Dodatkowe informacje na temat produktów marki VIRONE dostępne są na: www.virone.pl. Orno-Logistic Sp. z o.o. nie ponosi odpowiedzialności za skutki wynikające z nieprzestrzegania zaleceń niniejszej instrukcji. Firma Orno-Logistic Sp. z o.o. zastrzega sobie prawo do wprowadzania zmian w instrukcji - aktualna wersja do pobrania ze strony www.virone.pl. Wszelkie prawa do tłumaczenia/interpretowania oraz prawa autorskie niniejszej instrukcji są zastrzeżone.

DIRECTIONS FOR SAFETY USE

Warnings and precautions for the safe use of the product.

1. Before using the device, read this user manual carefully and keep it for future reference.
2. Self-repairs or modifications will void the warranty.
3. The device may only be used as intended. Any other use is considered unsafe.
4. The manufacturer is not liable for damages resulting from improper installation or use of the device.
5. Perform all tasks with the power supply disconnected.
6. Do not immerse the device in water or other liquids.
7. Do not operate the device if the housing or cable is damaged.
8. Do not cover the device. Ensure free airflow.
9. Do not touch internal components of the operating device directly or indirectly – risk of electric shock and/or burns.
10. The product cannot be dismantled. If the light source is damaged, it cannot be repaired.

DISPOSAL INSTRUCTIONS



Each household is a user of electrical and electronic equipment, and hence a potential producer of hazardous waste for humans and the environment, due to the presence of hazardous substances, mixtures and components in the equipment. On the other hand, used equipment is valuable material from which we can recover raw materials such as copper, tin, glass, iron and others. The WEEE sign placed on the equipment, packaging or documents attached to it indicates the need for selective collection of waste electrical and electronic equipment. Products so marked, under penalty of fine, cannot be thrown into ordinary garbage along with other waste. The marking means at the same time that the equipment was placed on the market after August 13, 2005. It is the responsibility of the user to hand the used equipment to a designated collection point for proper processing. Used equipment can also be handed over to the seller, if one buys a new product in an amount not greater than the new purchased equipment of the same type. Information on the available collection system of waste electrical equipment can be found in the information desk of the store and in the municipal office or district office. Proper handling of used equipment prevents negative consequences for the environment and human health!

APPLIED MARKINGS

P1. Maximum LED power.
P2. Luminous flux.
P3. Ingress protection IP.
P4. Color temperature.
P5. Adjustable tripod.
P6. Power cable length.
P7. Lifespan.
P8. Manufacturer.
P9. Additional documentation and/or user manual.
P10. Product compliant with UE directives.
P11. Disposal of used electrical equipment.
P12. Protection class I.
P13. Suitable for indoor and outdoor use.
P14. Warning: high voltage.
P15. The chipped globe, screen or protective shield must be replaced immediately.
P16. The minimal distance of a light fixture (its light source) from the spots and objects that it's illuminating.
P17. Keep tidy.
P18. Recycling code (corrugated fiberboard (cardboard) + polyethylene terephthalate).
P19. Non-replaceable LED light source.
P20. Non-replaceable control gear.

PRODUCT DESCRIPTION

A practical and versatile lighting set designed for construction, renovation, workshop tasks, and temporary applications both outdoors and indoors. The adjustable tripod ensures stable positioning and allows the lighting height to be adapted to the user's needs. The floodlight(s) generate intense, uniform light, effectively illuminating the work area. The foldable design makes transport easy, while the robust construction ensures durability in demanding conditions.

INTENDED USE

The set is intended for illuminating outdoor and indoor functional areas such as construction sites, parking lots, garages, communication routes, and areas around buildings. Thanks to the stable tripod, the set is suitable for mobile use. It is ideal for both temporary installations and tasks requiring a portable light source.

INSTALLATION INSTRUCTIONS

1. Adjust the lower section of the tripod. Before proceeding to the next steps, make sure the lower section is locked in place.
2. Mount the floodlight on the mounting pole. Ensure it is properly secured with the mounting screws (included).
3. After mounting the floodlight, attach the mounting pole to the stand. Make sure it is properly secured with the mounting screws. Do not overtighten the screws.
4. The height of the stand can be adjusted using the screws. After loosening them, increase or decrease the stand height as required, then tighten the screws once the desired position is reached.
5. Connect the device to the power supply and check its operation.

CLEANING AND MAINTENANCE

Before cleaning or performing any maintenance work, disconnect the device from the power supply and allow it to cool down completely. Clean the housing and diffuser of the floodlight using a soft, dry, or slightly damp cloth. Do not use solvents, gasoline, denatured alcohol, abrasive agents, or aggressive detergents, as they may damage the surface of the device. In case of heavier soiling, a mild detergent diluted in water may be used. Regularly check the condition of the power cables, seals, and mounting components. Do not allow dust, leaves, or other debris to accumulate on the housing, as this may impair heat dissipation.

AFTER-SALES SERVICE

If, despite the care we have taken in designing and manufacturing your product, it is not working properly, please contact our technicians in the after-sales service team:

Retail Customer Advisor
Phone: +48 (32) 43 43 110 int. 109
e-mail: techniczny@orno.pl
Monday to Friday from 8:00 a.m. to 5:00 p.m.

SAFETY-RELATED COMMUNICATION CHANNELS

All complaints and information related to the safety of the product should be reported to the manufacturer via the website: www.virone.pl.

ADDITIONAL INFORMATION

In view of the fact that the technical data are subject to continuous modifications, the manufacturer reserves a right to make changes to the product characteristics and to introduce different constructional solutions without deterioration of the product parameters or functional quality. Additional information about VIRONE products is available at www.virone.pl. Orno-Logistic Sp. z o.o. holds no responsibility for the results of non-compliance with the provisions of the present Manual Orno Logistic Sp. z o.o. reserves the right to make changes to the Manual - the latest version of the Manual can be downloaded from www.virone.pl. Any translation/interpretation rights and copyright in relation to this Manual are reserved.

ANWEISUNGEN ZUR SICHEREN VERWENDUNG

Warnhinweise und Vorsichtsmaßnahmen für die sichere Verwendung des Produkts.

1. Vor der Inbetriebnahme des Geräts ist die Bedienungsanleitung sorgfältig zu lesen und für die Zukunft aufzubewahren.
2. Eigenständige Reparaturen und Modifikationen führen zum Verlust der Garantie.
3. Das Gerät darf ausschließlich bestimmungsgemäß verwendet werden. Jegliche andere Verwendung gilt als gefährlich.
4. Der Hersteller haftet nicht für Schäden, die durch unsachgemäße Montage oder Nutzung des Geräts entstehen können.
5. Alle Arbeiten sind bei ausgeschaltetem Strom auszuführen.
6. Tauchen Sie das Gerät nicht in Wasser oder andere Flüssigkeiten.
7. Betreiben Sie das Gerät nicht, wenn das Gehäuse beschädigt ist.
8. Decken Sie das Gerät nicht ab. Sorgen Sie für eine freie Luftzirkulation.
9. Berühren Sie keine inneren Komponenten des laufenden Geräts – weder direkt noch indirekt – da dies zu Stromschlägen und/oder Verbrennungen führen kann.
10. Das Produkt ist nicht zerlegbar. Im Falle einer Beschädigung der Lichtquelle ist es irreparabel.

ENTSORGUNGSHINWEISE



Jeder Haushalt ist ein Nutzer von elektrischen und elektronischen Geräten und dadurch auch ein potenzieller Produzent von für Menschen und Umwelt gefährlichen Abfällen aufgrund der sich drin befindenden gefährlichen Stoffe, Mischungen und Bestandteile. Andererseits sind die gebrauchten Geräte auch ein wertvoller Stoff, aus denen wir Rohstoffe wie: Kupfer, Zinn, Glas, Eisen und andere wieder verwerten können. Das Zeichen einer durchgestrichenen Mülltonne auf dem Gerät, der Verpackung oder in den Dokumenten, die dem Gerät beigelegt sind, weist darauf hin, dass die elektronischen und elektrischen Altgeräte getrennt gesammelt werden müssen. Die so gekennzeichneten Produkte dürfen nicht im normalen Hausmüll mitsamt anderen Abfällen entsorgt werden, unter Androhung einer Geldbuße. Das Zeichen bedeutet auch, dass das Gerät nach dem 13. August 2005 in den Verkehr gebracht wurde. Der Nutzer ist verpflichtet, das Altgerät an die angewiesene Rücknahmestelle zu übermitteln, damit es richtig wieder verwertet wird. Beim Kauf von neuen Geräten kann man die Altgeräte in gleicher Menge und Art beim Verkäufer zurückgeben. Die Informationen über das System der Sammlung der elektrischen Altgeräte kann man sich bei einem Auskunftspunkt des Ladens sowie bei der Stadt-/Gemeindeverwaltung einholen. Der richtige Umgang mit den Altgeräten verhindert negative Konsequenzen für die Umwelt und die Gesundheit!

VERWENDETE BEZEICHNUNGEN

P1. Maximale LED-Leistung.
P2. Lichtstrom.
P3. Schutzart IP.
P4. Farbtemperatur.
P5. Verstellbares Stativ.
P6. Länge des Netzkabels.
P7. Lebensdauer.
P8. Hersteller.
P9. Zusätzliche Dokumentation und/oder Betriebsanleitung.
P10. Das Produkt entspricht den EU-Richtlinien.
P11. Entsorgung von Elektroaltgeräten.
P12. Schutzklasse I.
P13. Geeignet für den Innen- und Außenbereich.
P14. Achtung – Hochspannung.
P15. Gesplitterte oder zerbrochene Teile (Lampenschirm, Abschirmung, Schutzscheibe) müssen sofort ersetzt werden.
P16. Den Mindestabstand, den die Leuchte (deren Lichtquelle) von den beleuchteten Orten und Objekten haben muss.
P17. Halten Sie Ordnung.
P18. Recycling-Code (Wellpappe + Polyethylenterephthalat).
P19. Nicht austauschbare Lichtquelle (LED).
P20. Nicht austauschbares Betriebsgerät.

PRODUKTBESCHREIBUNG

Ein praktisches und vielseitiges Beleuchtungsset, das für Bau-, Renovierungs- und Werkstattarbeiten sowie für temporäre Anwendungen im Innen- und Außenbereich vorgesehen ist. Der verstellbare Stativ sorgt für einen stabilen Stand und ermöglicht die Anpassung der Beleuchtungshöhe an die Bedürfnisse des Anwenders. Die Strahler erzeugen ein intensives und gleichmäßiges Licht, das den Arbeitsbereich effektiv ausleuchtet. Die klappbare Konstruktion erleichtert den Transport, während die robuste Ausführung eine hohe Langlebigkeit auch unter anspruchsvollen Bedingungen gewährleistet.

BESTIMMUNG

Das Set ist zur Beleuchtung von Außen- und Innennutzflächen bestimmt, wie z. B. Baustellen, Parkplätzen, Garagen, Verkehrswegen sowie Bereichen rund um Gebäude. Dank des stabilen Stativs ist das Set für den mobilen Einsatz ausgelegt. Es eignet sich sowohl für temporäre Installationen als auch für Arbeiten, die eine tragbare Lichtquelle erfordern.

MONTAGEANLEITUNG

1. Stelle den unteren Teil des Dreibeinstativs ein. Vergewissere dich vor den nächsten Schritten, dass der untere Teil des Stativs arretiert ist.
2. Montiere den Strahler am Montagestab. Achte darauf, dass er mit den mitgelieferten Befestigungsschrauben sicher fixiert ist.
3. Befestige den Montagestab am Stativ, nachdem der Strahler montiert wurde. Stelle sicher, dass er ebenfalls mit den Befestigungsschrauben gesichert ist. Ziehe die Schrauben nicht zu fest an.
4. Die Höhe des Stativs kann über die Schrauben eingestellt werden. Löse die Schrauben, erhöhe oder verringere die Höhe nach Bedarf und ziehe die Schrauben nach Erreichen der gewünschten Position wieder fest.
5. Schließe das Gerät an die Stromversorgung an und prüfe die Funktion.

REINIGUNG UND WARTUNG

Vor Beginn der Reinigungs- oder Wartungsarbeiten das Gerät vom Stromnetz trennen und vollständig abkühlen lassen. Gehäuse und Abdeckung des Strahlers mit einem weichen, trockenen oder leicht feuchten Tuch reinigen. Keine Lösungsmittel, Benzin, technischen Alkohol, scheuernden Mittel oder aggressiven Reinigungsmittel verwenden, da diese die Oberfläche des Geräts beschädigen können. Bei stärkeren Verschmutzungen darf ein milder, mit Wasser verdünnter Reiniger verwendet werden. Der Zustand der Zuleitungen, Dichtungen und Befestigungselemente ist regelmäßig zu überprüfen. Es ist darauf zu achten, dass sich kein Staub, keine Blätter oder andere Verschmutzungen auf dem Gehäuse ansammeln, da dies die Wärmeableitung beeinträchtigen kann.

KUNDENDIENST NACH DEM VERKAUF

Falls Ihr Produkt trotz der Sorgfalt, mit der es entworfen und hergestellt wurde, nicht ordnungsgemäß funktioniert, wenden Sie sich bitte an unsere Techniker im Kundendienstteam:

Kundenberater Einzelhandel
Tel.: +48 (32) 43 43 110 Durchwahl 109
E-Mail: techniczny@orno.pl
Von Montag bis Freitag, von 8:00 bis 17:00 Uhr.

KOMMUNIKATIONSWEGE IM ZUSAMMENHANG MIT DER PRODUKTSICHERHEIT

Alle Beschwerden und Informationen zur Produktsicherheit sind an den Hersteller über die Website www.virone.pl zu richten.

ZUSÄTZLICHE INFORMATIONEN

In Anbetracht der Tatsache, dass die technischen Daten ständig aktualisiert werden, behält sich der Hersteller das Recht vor, Änderungen an den Produkteigenschaften sowie die Einführung anderer Konstruktionslösungen vorzunehmen, sofern diese die Gebrauchsfunktionen nicht beeinträchtigen. Zusätzliche Informationen zu Produkten der Marke VIRONE finden Sie auf der Website www.virone.pl. Die Firma Orno-Logistic Sp. z o.o. haftet nicht für Folgen, die sich aus der Nichteinhaltung der Empfehlungen ergeben, die in dieser Bedienungsanleitung enthalten sind. Orno-Logistic Sp. z o.o. behält sich das Recht vor, Änderungen an der Bedienungsanleitung vorzunehmen – die aktuelle Version kann unter www.virone.pl heruntergeladen werden. Alle Übersetzungs-, Interpretations- und Urheberrechte an dieser Bedienungsanleitung sind vorbehalten.

CONSEILS POUR UNE UTILISATION SÛRE

Avertissements et mises en garde concernant l'utilisation du produit en toute sécurité.

1. Avant d'utiliser l'appareil, lisez ce manuel et conservez-le pour référence ultérieure.
2. Toute réparation ou modification de votre part annulera la garantie.
3. L'appareil ne peut être utilisé que conformément à son usage prévu. Toute autre utilisation est considérée comme dangereuse.
4. Le fabricant n'est pas responsable des dommages pouvant résulter d'un assemblage ou d'un fonctionnement incorrects de l'appareil.
5. Effectuez toutes les opérations avec l'alimentation déconnectée.
6. N'immergez pas l'appareil dans l'eau ou d'autres liquides.
7. N'utilisez pas l'appareil si le boîtier est endommagé.
8. Ne couvrez pas l'appareil. Assurez la libre circulation de l'air.
9. Ne touchez pas directement ou indirectement les composants internes de l'appareil en fonctionnement – risque de choc et/ou de brûlure.
10. Le produit n'est pas démontable. Lorsque la source de lumière est endommagée, elle ne peut pas être réparée.

INSTRUCTIONS POUR L'ELIMINATION

Chaque ménage est un utilisateur d'équipements électriques et électroniques et donc un producteur potentiel de déchets dangereux pour l'homme et l'environnement du fait de la présence de substances, mélanges et composants dangereux dans les équipements. D'autre part, les déchets d'équipements sont une matière précieuse à partir de laquelle nous pouvons récupérer des matières premières telles que le cuivre, l'étain, le verre, le fer et autres. Le symbole d'une poubelle barrée d'une croix placée sur l'équipement, l'emballage ou les documents qui y sont joints indique la nécessité d'une collecte sélective des déchets d'équipements électriques et électroniques. Les produits ainsi marqués, sous peine d'amende, ne peuvent être éliminés avec les déchets ordinaires avec les autres déchets. Le marquage signifie également que l'équipement a été mis sur le marché après le 13 août 2005. Il est de la responsabilité de l'utilisateur de remettre les équipements usagés à un point de collecte désigné pour un traitement approprié. L'équipement usagé peut également être retourné au vendeur en cas d'achat d'un nouveau produit en quantité n'excédant pas celle de l'équipement neuf acheté du même type. Les informations sur le système de collecte des déchets d'équipements électriques sont disponibles au point d'information du magasin et au bureau municipal. Une manipulation correcte des équipements de traitement des déchets permet d'éviter les conséquences négatives pour l'environnement et la santé humaine !

DÉSIGNATIONS UTILISÉES

P1. Puissance maximale des LED.
P2. Flux lumineux.
P3. Indice de protection IP.
P4. Température de couleur.
P5. Trépied réglable.
P6. Longueur du câble d'alimentation.
P7. Durée de vie.
P8. Fabricant.
P9. Documentation complémentaire et/ou instructions d'utilisation.
P10. Le produit est conforme aux directives de l'UE.
P11. Élimination des déchets d'équipements électriques.
P12. Classe de protection I.
P13. Pour usage intérieur et extérieur.
P14. Attention – haute tension.
P15. Remplacez immédiatement une verrine, un écran ou un verre de protection qui est fissuré ou endommagé.
P16. La distance minimale qu'un luminaire peut avoir par rapport aux lieux et objets éclairés.
P17. Veillez à ce qu'il soit propre.
P18. Codes de recyclage (carton ondulé + polyéthylène téréphtalate).
P19. Source lumineuse LED non remplaçable.
P20. Équipement de commande non remplaçable.

DESCRIPTION DU PRODUIT

Ensemble d'éclairage pratique et polyvalent, destiné aux travaux de construction, de rénovation, d'atelier ainsi qu'aux applications temporaires, aussi bien en intérieur qu'en extérieur. Le trépied réglable assure une grande stabilité et permet d'ajuster la hauteur de l'éclairage selon les besoins de l'utilisateur. Le(s) projecteur(s) génère(nt) une lumière intense et homogène, éclairant efficacement la zone de travail. La structure pliable facilite le transport, tandis que la fabrication robuste garantit une durabilité élevée dans des conditions exigeantes.

USAGE PRÉVU

L'ensemble est conçu pour l'éclairage des espaces utilitaires intérieurs et extérieurs, tels que les chantiers, parkings, garages, voies de circulation et zones autour des bâtiments. Grâce à son trépied stable, l'ensemble est adapté à une utilisation mobile. Il convient aussi bien aux installations temporaires qu'aux travaux nécessitant une source lumineuse portable.

INSTRUCTIONS DE MONTAGE

1. Réglez la partie inférieure du trépied. Avant de passer aux étapes suivantes, assurez-vous que la partie inférieure du trépied est en position verrouillée.
2. Montez le projecteur sur la tige de fixation. Assurez-vous qu'il est correctement fixé à l'aide des vis de montage fournies.
3. Après avoir monté le projecteur, fixez la tige de fixation au support. Vérifiez qu'elle est correctement sécurisée avec les vis de montage. Ne serrez pas les vis excessivement.
4. La hauteur du support peut être réglée à l'aide des vis. Après avoir desserré les vis, ajustez la hauteur selon les besoins, puis resserrez-les une fois la position souhaitée atteinte.
5. Raccordez l'appareil à l'alimentation électrique et vérifiez son bon fonctionnement.

NETTOYAGE ET ENTRETIEN

Avant de procéder au nettoyage ou à toute opération de maintenance, débranchez l'appareil de l'alimentation électrique et attendez qu'il ait complètement refroidi. Nettoyez le boîtier et le diffuseur du projecteur à l'aide d'un chiffon doux, sec ou légèrement humide. N'utilisez pas de solvants, d'essence, d'alcool technique, de produits abrasifs ni de détergents agressifs susceptibles d'endommager la surface de l'appareil. En cas de salissures importantes, l'utilisation d'un détergent doux dilué dans l'eau est autorisée. Vérifiez régulièrement l'état des câbles d'alimentation, des joints d'étanchéité et des éléments de fixation. Évitez l'accumulation de poussière, de feuilles ou d'autres impuretés sur le boîtier, car cela peut nuire à la dissipation de la chaleur.

SERVICE APRÈS-VENTE

Si, malgré le soin que nous avons apporté à la conception et à la fabrication de votre produit, celui-ci ne fonctionne pas correctement, veuillez contacter nos techniciens de l'équipe après-vente:

Conseiller à la clientèle pour le commerce de détail
Tél. : +48 (32) 43 43 110 int. 109
e-mail : techniczny@orno.pl
Du lundi au vendredi de 8h00 à 17h00.

CANAUX DE COMMUNICATION LIES A LA SECURITE

Toutes les plaintes et informations relatives à la sécurité des produits doivent être signalées au fabricant via le site web: www.virone.pl.

INFORMATIONS COMPLÉMENTAIRES

Étant donné que les données techniques sont sujettes à des modifications constantes, le fabricant se réserve le droit d'apporter des changements aux caractéristiques du produit et d'introduire d'autres solutions structurelles qui ne détériorent pas les paramètres et les valeurs utilitaires du produit. Des informations supplémentaires sur les produits VIRONE sont disponibles sur le site: www.virone.pl. Orno-Logistic Sp. z o.o. ne peut être tenu responsable des conséquences résultant du non-respect des recommandations de cette notice. Orno-Logistic Sp. z o.o. se réserve le droit d'apporter des modifications à la notice - la version actuelle peut être téléchargée sur www.virone.pl. Tous les droits de traduction/interprétation et les droits d'auteur de cette notice sont réservés.

INFORMAȚII PRIVIND SIGURANȚA

Avertismente și observații referitoare la utilizarea în siguranță a produsului.

1. Înainte de a începe utilizarea dispozitivului, citiți cu atenție prezentele instrucțiuni de utilizare și păstrați-le pentru consultări viitoare.
2. Efectuarea de reparații sau modificări pe cont propriu duce la pierderea garanției.
3. Dispozitivul poate fi utilizat exclusiv conform destinației sale. Orice altă utilizare este considerată periculoasă.
4. Producătorul nu își asumă răspunderea pentru daunele rezultate din montajul sau exploatarea necorespunzătoare a dispozitivului.
5. Toate operațiunile trebuie efectuate cu alimentarea electrică deconectată.
6. Nu scufundați dispozitivul în apă sau în alte lichide.
7. Nu utilizați dispozitivul dacă carcasa sau cablul sunt deteriorate.
8. Nu acoperiți dispozitivul. Asigurați o circulație liberă a aerului.
9. Nu atingeți direct sau indirect componentele interne ale dispozitivului aflat în funcțiune – există risc de electrocutare și/sau arsuri.
10. Produsul nu este demontabil. În cazul deteriorării sursei de lumină, acesta nu este destinat reparării.

INDICAȚII PRIVIND MODUL DE ELIMINARE

Fiecare gospodărie este utilizator de echipamente electrice și electronice și, prin urmare, un potențial generator de deșeuri periculoase pentru oameni și mediu, din cauza prezenței în aceste echipamente a substanțelor, amestecurilor și componentelor periculoase. Pe de altă parte, echipamentele uzate reprezintă materiale valoroase, din care pot fi recuperate materii prime precum cuprul, staniul, sticla, fierul și altele. Simbolul coșului de gunoi barat, aplicat pe echipament, pe ambalaj sau pe documentele însoțitoare, indică necesitatea colectării selective a echipamentelor electrice și electronice uzate. Produsele marcate astfel nu pot fi aruncate, sub sancțiunea unei amenzi, împreună cu deșeurile menajere obișnuite. Marcajul indică totodată faptul că echipamentul a fost introdus pe piață după data de 13 august 2005. Utilizatorul are obligația de a preda echipamentul uzat la un punct de colectare desemnat, în vederea procesării corespunzătoare a acestuia. Echipamentul uzat poate fi predat și comerciantului, în cazul achiziționării unui produs nou, în cantitate care să nu depășească numărul produselor noi de același tip achiziționate. Informații privind sistemele disponibile de colectare a echipamentelor electrice uzate pot fi obținute la punctul de informare al magazinului sau la primăria locală. Gestionarea corespunzătoare a echipamentelor uzate previne consecințele negative asupra mediului natural și asupra sănătății umane!

SIMBOLE UTILIZATE

P1. Putere maximă LED.
P2. Flux luminos.
P3. Grad de protecție IP.
P4. Temperatură de culoare.
P5. Trepied reglabil.
P6. Lungimea cablului de alimentare.
P7. Durată de viață.
P8. Producător.
P9. Documentație suplimentară și/sau instrucțiuni de utilizare.
P10. Produs conform directivelor UE.
P11. Eliminarea echipamentelor electrice uzate.
P12. Clasa de protecție I.
P13. Pentru utilizare în interior și în exterior.
P14. Atenție: tensiune înaltă.
P15. Înlocuiți imediat difuzorul, capacul sau geamul de protecție crăpat ori deteriorat.
P16. Distanța minimă dintre corpul de iluminat și obiectele sau suprafețele iluminate.
P17. Mențineți curățenia.
P18. Simbol pentru material reciclabil (carton ondulat + polietilen tereftalat).
P19. Sursă de lumină LED nereînlocuibilă.
P20. Echipament de comandă nereînlocuibil.

DESCRIEREA PRODUSULUI

Set de iluminat practic și versatil, destinat lucrărilor de construcții, renovare, atelierelor și aplicațiilor temporare, atât în exterior, cât și în interior. Trepiedul reglabil asigură o poziționare stabilă și permite ajustarea înălțimii de iluminare în funcție de nevoile utilizatorului. Proiectorul/proiectoarele generează o lumină intensă și uniformă, iluminând eficient zona de lucru. Construcția pliabilă facilitează transportul, iar execuția solidă garantează durabilitatea în condiții solicitante.

DESTINAȚIE

Setul este destinat iluminării spațiilor utilitare exterioare și interioare, precum șantiere, parcări, garaje, căi de circulație și zonele din jurul clădirilor. Datorită trepiedului stabil, setul este adecvat pentru utilizare mobilă. Ansamblul este potrivit atât pentru instalații temporare, cât și pentru lucrări care necesită o sursă de lumină portabilă.

INSTRUCȚIUNI DE MONTAJ

1. Reglați partea inferioară a trepiedului. Înainte de a continua, asigurați-vă că aceasta este blocată corespunzător.
2. Montați proiectorul pe bara de montaj. Verificați ca acesta să fie fixat corespunzător cu șuruburile de montaj (incluse).
3. După montarea proiectorului, fixați bara de montaj pe stativ. Asigurați-vă că este prinsă corect cu șuruburile de montaj. Nu strângeți excesiv șuruburile.
4. Înălțimea stativului poate fi reglată cu ajutorul șuruburilor. Slăbiți șuruburile, ajustați înălțimea conform cerințelor, apoi strângeți-le după atingerea poziției dorite.
5. Conectați dispozitivul la alimentare și verificați funcționarea acestuia.

DATE PRIVIND CURĂȚAREA ȘI ÎNTREȚINEREA

Înainte de a efectua orice operațiune de curățare sau întreținere, deconectați dispozitivul de la alimentarea cu energie electrică și așteptați până când acesta se răcește complet. Carcasa și difuzorul proiectorului trebuie curățate cu o lavetă moale, uscată sau ușor umedă. Nu utilizați solvenți, benzină, alcool tehnic, agenți abrazivi sau detergenți agresivi, deoarece pot deteriora suprafața dispozitivului. În cazul murdăriei persistente, este permisă utilizarea unui detergent blând, diluat în apă. Verificați periodic starea cablurilor de alimentare, a garniturilor de etanșare și a elementelor de fixare. Nu permiteți acumularea de praf, frunze sau alte impurități pe carcasă, deoarece acest lucru poate afecta disiparea corectă a căldurii.

SERVICE POSTVÂNZARE

Dacă, în ciuda atenției acordate proiectării și fabricării produsului, acesta nu funcționează corect, vă rugăm să contactați tehnicienii noștri din echipa de service post vânzare:
Consultant pentru clienți individuali
tel.: +48 (32) 43 43 110 int. 109
e-mail: techniczny@orno.pl
De luni până vineri, între orele 8:00–17:00.

CĂI DE COMUNICARE PRIVIND SIGURANȚA

Orice reclamații și informații legate de siguranța produsului trebuie raportate producătorului prin intermediul site-ului web: www.virone.pl.

INFORMAȚII SUPLIMENTARE

Având în vedere faptul că datele tehnice sunt supuse unor modificări continue, Producătorul își rezervă dreptul de a efectua schimbări în caracteristicile produsului și de a introdu-ce soluții constructive alternative, care nu afectează negativ parametrii și valoarea de utilizare a produsului. Informații suplimentare despre produsele mărcii VIRONE sunt disponibile pe: www.virone.pl. Orno-Logistic Sp. z o.o. nu își asumă răspunderea pentru consecințele rezultate din nerespectarea recomandărilor din prezentul manual. Orno-Logistic Sp. z o.o. își rezervă dreptul de a aduce modificări manualului – versiunea actualizată poate fi descărcată de pe site-ul www.virone.pl. Toate drepturile privind traducerea/interpretarea și drepturile de autor ale prezentului manual sunt rezervate.